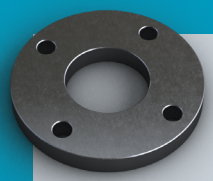

EN 1092-1 - type 01 A

304 (L) EN 1.4301 EN 1.4307

316 (L) EN 1.4401 EN 1.4404

PN10/16/25/40

EN

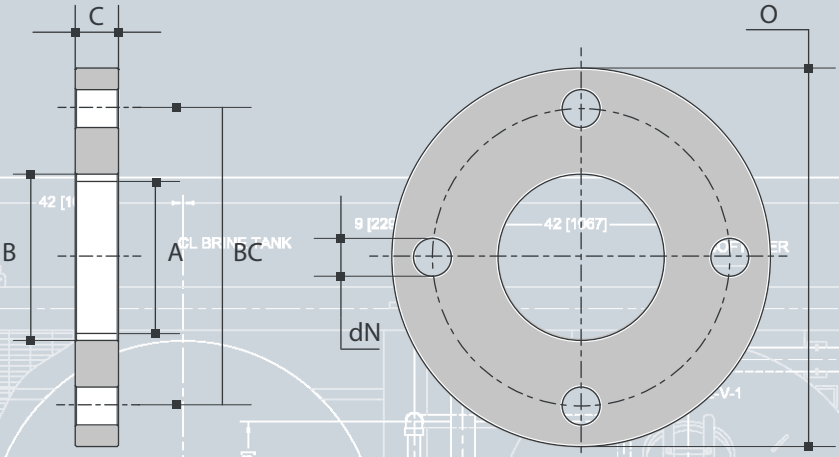

PN10/16/25/40

A	A	B	O	C	BC	dN	#	(M)	kg/pc	art.n° 304(L)	art.n° 316(L)
DN	mm	mm	mm	mm	mm	mm					
10	17,20	18,0	90,00	14,00	60,00	14,00	4	M12	0,60	3000401700	3001601700
15	21,30	22,0	95,00	14,00	65,00	14,00	4	M12	0,70	3000402100	3001602100
20	26,90	27,5	105,00	16,00	75,00	14,00	4	M12	0,90	3000402600	3001602600
25	33,70	34,5	115,00	16,00	85,00	14,00	4	M12	1,10	3000403300	3001603300
32	42,40	43,5	140,00	18,00	100,00	18,00	4	M16	1,80	3000404200	3001604200
40	48,30	49,5	150,00	18,00	110,00	18,00	4	M16	2,10	3000404800	3001604800
40	44,50	45,5	150,00	18,00	110,00	18,00	4	M16	2,10	3000404400	3001604400
50	54,00	55,1	165,00	20,00	125,00	18,00	4	M16	2,70	3000405400	3001605400
50	60,30	61,5	165,00	20,00	125,00	18,00	4	M16	2,70	3000406000	3001606000

PN10/16

A	A	B	O	C	BC	dN	#	(M)	kg/pc	art.n° 304(L)	art.n° 316(L)
DN	mm	mm	mm	mm	mm	mm					
65	70,00	71,10	185,00	20,00	145,00	18,00	8	M16	3,20	3000407000	3001607000
65	76,10	77,50	185,00	20,00	145,00	18,00	8	M16	3,20	3000407600	3001607600
80	84,00	85,50	200,00	20,00	160,00	18,00	8	M16	3,60	3000408400	3001608400
80	88,90	90,5	200,00	20,00	160,00	18,00	8	M16	3,60	3000408800	3001608800
100	104,00	105,6	220,00	22,00	180,00	18,00	8	M16	4,40	3000410400	3001610400
100	114,30	116,0	220,00	22,00	180,00	18,00	8	M16	4,40	3000411400	3001611400
125	129,00	130,8	250,00	22,00	210,00	18,00	8	M16	5,40	3000412500	3001612900
125	139,70	141,5	250,00	22,00	210,00	18,00	8	M16	5,40	3000413900	3001613900
150	154,00	156,1	285,00	24,00	240,00	22,00	8	M20	7,10	3000415400	3001615400
150	168,30	170,5	285,00	24,00	240,00	22,00	8	M20	7,10	3000416800	3001616800

EN 1092-1 - type 01 A

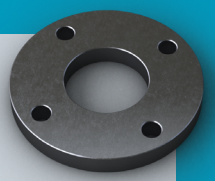

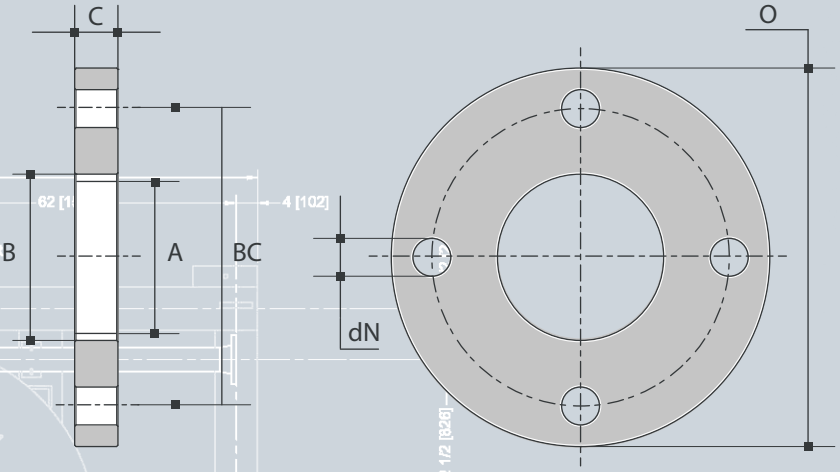

EN 1.4301
EN 1.4307
304 (L)

EN 1.4401
EN 1.4404
316 (L)

PN10

EN

PN10

A	A	B	O	C	BC	dN	#	M	kg/pc	art.n° 304(L)	art.n° 316(L)
DN	mm	mm	mm	mm	mm	mm					
200	204,00	206,80	340,00	24,00	295,00	22,00	8	M20	9,30	3000420400	3001620400
200	219,10	221,50	340,00	24,00	295,00	22,00	8	M20	9,30	3000421900	3001621900
250	254,00	257,,20	395,00	26,00	350,00	22,00	12	M20	11,80	3000425400	3001625400
250	273,00	276,50	395,00	26,00	350,00	22,00	12	M20	11,80	3000427300	3001627300
300	304,00	204,00	445,00	26,00	400,00	22,00	12	M20	13,60	3000430400	3001630400
300	323,90	327,50	445,00	26,00	400,00	22,00	12	M20	13,60	3000432300	3001632300
350	355,60	359,70	505,00	30,00	460,00	22,00	16	M20	20,40	3000435500	3001635500
400	406,40	411,00	565,00	32,00	515,00	26,00	16	M24	27,50	3000440600	3001640600
450	456,00	462,00	615,00	36,00	565,00	26,00	20	M24	33,60	3000445600	3001645600
500	508,00	513,00	670,00	38,00	620,00	26,00	20	M24	40,20	3000450800	3001650800
600	606,00	616,50	780,00	42,00	725,00	30,00	20	M27	54,50	3000460600	3001660600

PN16

A	A	B	O	C	BC	dN	#	M	kg/pc	art.n° 304(L)	art.n° 316(L)
DN	mm	mm	mm	mm	mm	mm					
200	219,10	221,5	340,00	26,00	295,00	22,00	12	M20	9,70	3020421900	3021621900
250	273,00	276,5	405,00	29,00	355,00	26,00	12	M24	14,20	3020427300	3021627300
300	323,90	327,5	460,00	32,00	410,00	26,00	12	M24	19,00	3020432300	3001632316
350	355,60	359,5	520,00	35,00	470,00	26,00	16	M24	28,20	3020435500	3021635500
400	406,00	411,0	580,00	38,00	525,00	30,00	16	M27	35,90	3020440600	3021640600
500	508,00	513,5	715,00	46,00	650,00	33,00	20	M30	64,00	3020450800	3001650810
600	606,00	616,5	840,00	55,00	770,00	36,00	20	M33	102,00	3020460600	3001660605

Andere drukklassen verkrijgbaar
Autres classes de pression disponibles
Other pressure classes available
Andere Druckklassen verfügbar