316 (L) EN 1.4401 EN 1.4404

BSP

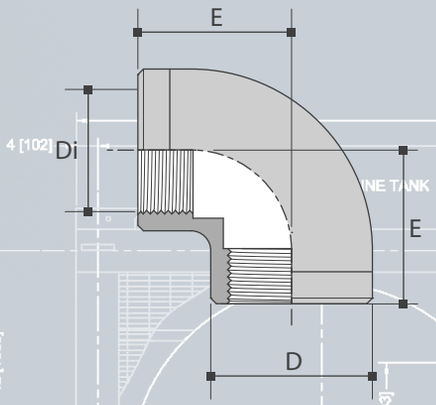

Di	Di	D	E	kg/pc	art.n° 316(L)
DN	inch	mm	mm		
6	1/8"	14,80	17,00	0,018	8201600125
8	1/4"	18,30	19,00	0,026	8201600250
10	3/8"	21,70	23,00	0,040	8201600375
15	1/2"	26,60	27,00	0,064	8201600500
20	3/4"	32,10	32,00	0,098	8201600750
25	1"	39,50	38,00	0,158	8201601000
32	1 1/4"	49,20	45,00	0,240	8201601250
40	1 1/2"	54,30	48,00	0,302	8201601500
50	2"	68,20	57,00	0,498	8201602000
65	2 1/2"	83,50	69,00	0,810	8201602500
80	3"	99,00	78,00	1,170	8201603000
100	4"	125,00	96,00	2,600	8201604000

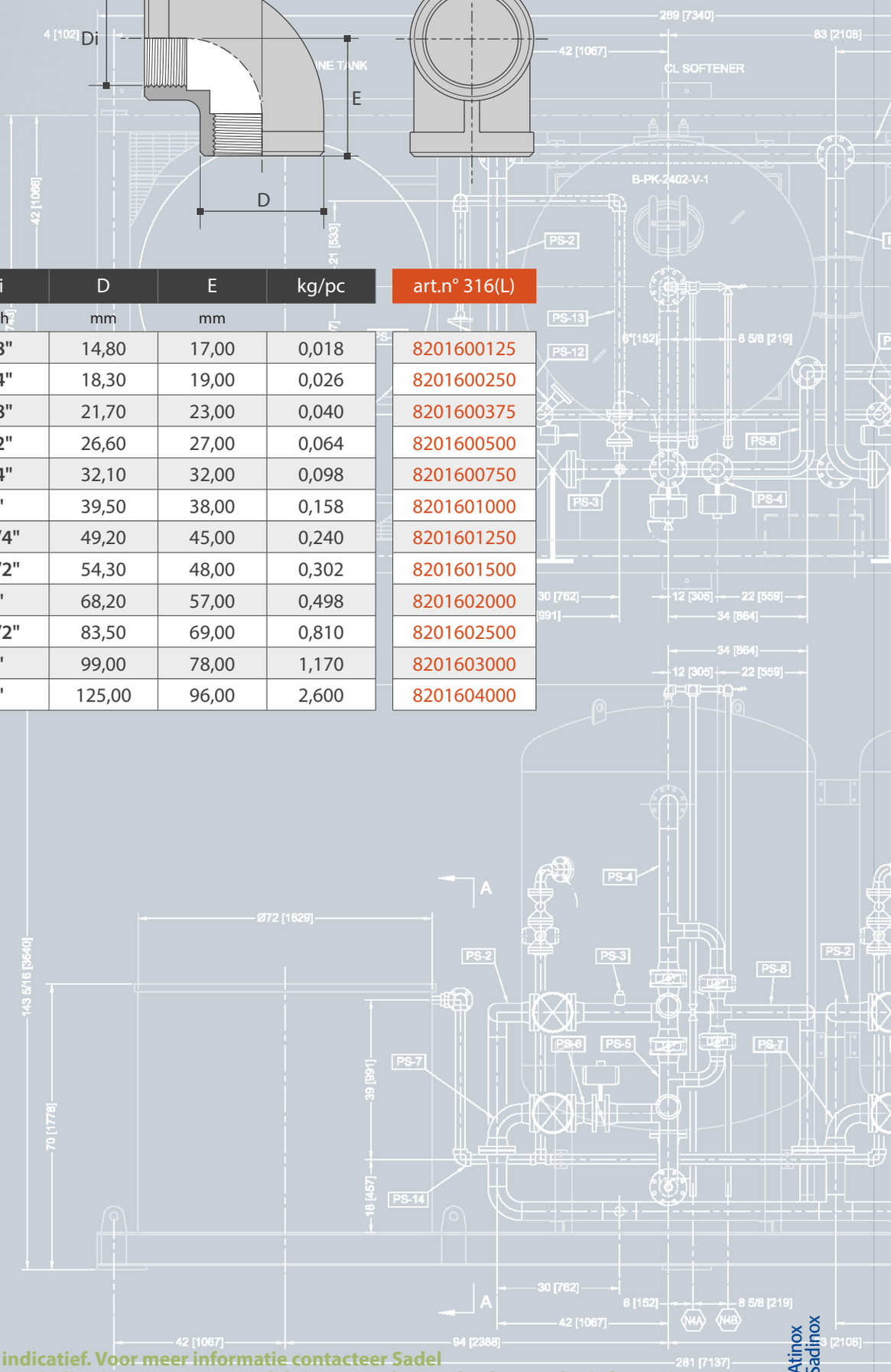

Afmetingen zijn indicatief. Voor meer informatie contacteer Sadel
Les dimensions sont indicatives. Contactez Sadel si vous souhaitez de plus amples informations
Dimensions are indicative. Please contact Sadel for more information
Abmessungen sind indikativ. Für weitere Informationen kontaktieren Sie bitte Sadel